ATEN CS52DP Commutateur KVM hybride DisplayPort 2 ports USB-C

Numéro d'article	14.01.7275
Constructeur	ATEN
Référence constructeur	CS52DP
EAN (pièce unique)	4710469341311

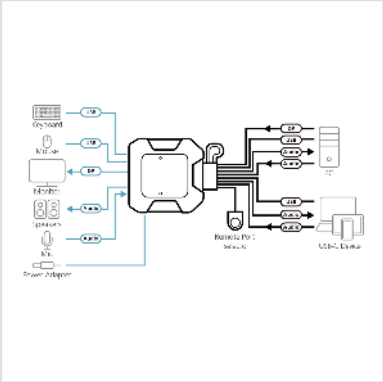

Le commutateur KVM hybride DisplayPort 2 ports USB-C CS52DP est une unité de contrôle qui permet d’accéder à un périphérique USB-C et à un ordinateur DisplayPort. Avec le CS52DP, vous pouvez passer rapidement et sans effort d’un ordinateur à l’autre en utilisant un bouton de sélection de port à distance très pratique.

Le CS52DP compact apporte également une qualité d’affichage 4K éclatant pour améliorer les performances de travail. Autres caractéristiques avancées : le mode d’alimentation par bus, le fait qu’il n’est pas nécessaire d’installer de logiciel ou de configurer l’appareil. Ce commutateur plug and play est idéal pour les personnes qui ont besoin d’un contrôle rapide pour faire du multitâche entre un ordinateur et un périphérique USB-C sur un bureau dans n’importe quel environnement. De plus, sa conception compacte permet une installation efficace et ordonnée, offrant une solution idéale pour gagner de la place et garder votre bureau bien organisé.

• Une console KVM contrôle un ordinateur DisplayPort USB et un périphérique USB-C
• Qualité vidéo supérieure : jusqu’à 4096 x 2160 @ 60 Hz
• Sélection de l’ordinateur via le sélecteur de port à distance
• Prise en charge du mode alternatif DisplayPort (mode DP Alt) qui permet à la connexion USB de transporter des signaux DisplayPort
• Compatible DisplayPort 1.2 et HDCP
• Alimentation par le bus : aucun adaptateur d’alimentation externe requis
• Les ports USB de la console peuvent être utilisés pour le partage de périphériques USB

- Prise en charge multiplateforme : Windows, Mac, Linux, Android et iOS
- Aucun logiciel requis
- Conception à accrocher pour un poste de travail organisé et peu encombrant
- Prise en charge de la connexion à chaud USB

Caractéristiques techniques	
Constructeur	ATEN
Groupe de produits	Switch KVM / PC-Shares
Types de produits	Switch KVM, DP
Couleur	noir
Comprend	1x commutateur KVM hybride DisplayPort 2 ports USB-C CS52DP 1x manuel d’instructions
Interface	DP
Audio	Stereo Audio
PC/Switch: raccordements aux câbles branchés	oui
Hauteur	3.04 cm
Largeur	8.42 cm
Profondeur	8.34 cm
Poids	0.3 kg
Hauteur du colis	90 mm
Largeur du colis	160 mm
Profondeur du colis	240 mm
Poids du paquet	0.397 kg