VALUE Etagère 19", 485 x 400mm, max. 25kg, noir

Numéro d'article	26.99.0403
Constructeur	VALUE
Référence constructeur	26.99.0403
EAN (pièce unique)	7630049627093

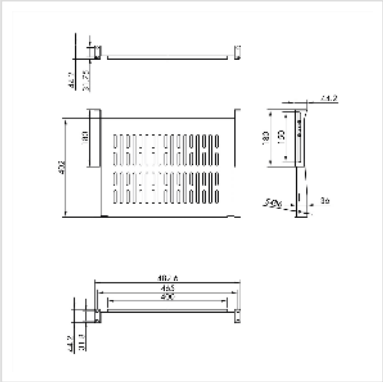

Etagère à monter dans les armoires 19 pouces et les coffrets muraux

• Etagère 19" avec capacité de charge maximale de 25 kg en utilisant les supports angulaires fournis
• Convient aux armoires et coffrets muraux à partir de 600 mm de profondeur

Caractéristiques techniques	
Constructeur	VALUE
Groupe de produits	Support 19"-/10"
Types de produits	Etagère 19"
Couleur	noir
Comprend	le support de l'appareil, les vis de fixation, les supports angulaires
Télescopique	non
Eléments 19" nécessaires au montage	1
Surface utile (LxP)	440 x 400 mm
Hauteur nécessaire	1 UH
Capacité de poids maximale	25 kg

Hauteur	44 mm
Largeur	485 mm
Profondeur	400 mm
Poids	2030 g
Hauteur du colis	120 mm
Largeur du colis	630 mm
Profondeur du colis	500 mm
Poids du paquet	2.2 kg