VALUE Support mural pour écrans LCD, extra plat, pour SAMSUNG Q-Série

Numéro d'article	17.99.1166
Constructeur	VALUE
Référence constructeur	17.99.1166
EAN (pièce unique)	7630049610057

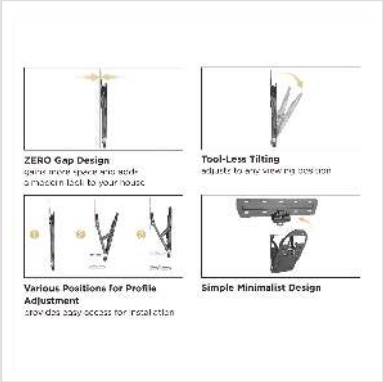

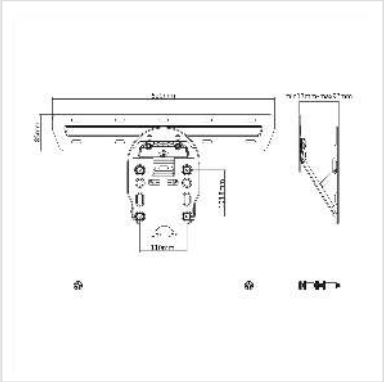

Support mural TV pour écrans Samsung® Q-series™ (Q7™ / Q8™ / Q9™) avec un encombrement minimum

- Pour les écrans Samsung® Q-Serie™ (Q7™ / Q8™ / Q9™) jusqu'à 65".
- Capacité de charge jusqu'à 50 kg
- Suspension fixe
- Très petite distance au mur : 17 - 92 mm
- Protection contre le desserrage involontaire des crochets de montage
- inclinaison : +3° ~ -3°
- Support en acier noir massif

Caractéristiques techniques	
Constructeur	VALUE
Groupe de produits	Bras pour écrans LCD
Types de produits	Support pour écran
Couleur	noir
Capacité de poids maximale	50 kg
Fixation	murale
Inclinable	oui

Rotatif	non
Distance au mur	1.7 cm
Nombre de moniteurs	1
Max. Diagonale de l'écran (pouces)	65 pouces
Groupe de matériaux	métal
Particularités techniques	Convient uniquement pour Samsung Q Series (Q7 / Q8 / Q8 / Q9)
Poids	2005.3 g
Hauteur du colis	70 mm
Largeur du colis	210 mm
Profondeur du colis	570 mm
Poids du paquet	2.5 kg