VALUE Support LCD, montage sur bureau, vérin à gaz, 5 articulations, noir

Numéro d'article	17.99.1155
Constructeur	VALUE
Référence constructeur	17.99.1155
EAN (pièce unique)	7611990142880

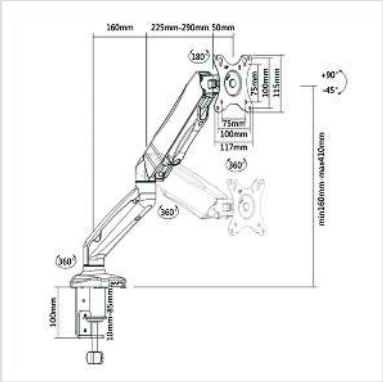

Bras de moniteur LCD avec ressort à gaz pour un réglage facile et fiable d'un moniteur pesant jusqu' à 6,5kg et VESA 75 / 100!

- 5 points de rotations permettent de régler un champ de vision optimal pour l'utilisateur.
- Fonction pivot (à 90°, en format paysage ou portrait)
- Prévu pour écrans avec fixations VESA 75 (75 x 75mm) et VESA 100 (100 x 100mm)
- Résistance au poids de l'écran réglable
- Avec pince pour montage sur bureau
- Passe-câbles dans le bras
- Longueur maximale du bras de 500 mm
- Portance maximale de 6,5 kg

Caractéristiques techniques	
Constructeur	VALUE
Groupe de produits	Bras pour écrans LCD
Types de produits	Bras pour écrans, montage sur bureau
Couleur	noir
Capacité de poids maximale	6.5 kg
Nombre de points de pivot	5

Fixation	montage mural
Longueur maximale du bras	500 mm
Possibilité de réglage	Vérin à gaz
Rotatif	oui
Nombre de moniteurs	1
VESA 75 x 75 mm	oui
VESA 100 x 100 mm	oui
Groupe de matériaux	métal
Particularités techniques	Fonction pivot
Poids	2352.1 g
Hauteur du colis	125 mm
Largeur du colis	290 mm
Profondeur du colis	450 mm
Poids du paquet	2.7 kg