ROLINE Support en verre pour écran, forme rectangulaire, réglable en hauteur

Numéro d'article	17.02.3376
Constructeur	ROLINE
Référence constructeur	17.02.3376
EAN (pièce unique)	7611990148462

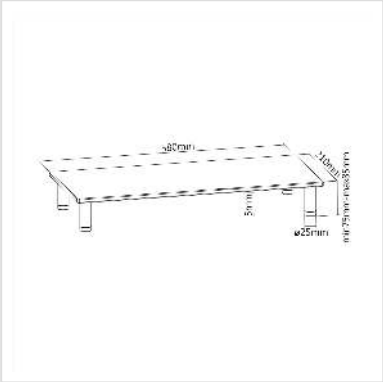

Support de grande qualité en verre. Les pieds sont équipés de pas de vis permettant d'ajuster le support en hauteur.

• Permet de positionner l'écran de manière optimale
• Grande surface permettant de disposer en plus de l'écran d'autres appareils, par exemple 2 hauts-parleurs
• Place disponible sous le support pour ranger le clavier ou disposer des documents
• Supporte jusqu'à 20 kg
• Épaisseur de verre : 5 mm
• Plateau de grande taille : 580 x 210 mm
• Hauteur des pieds réglable de 75 à 85 mm
• Largeur sous plateau d'environ 500 mm

Caractéristiques techniques	
Constructeur	ROLINE
Groupe de produits	Bras pour écrans LCD
Types de produits	Support écran
Couleur	argent
Capacité de poids maximale	20 kg
Nombre de moniteurs	1

Groupe de matériaux	verre
Hauteur	85 mm
Largeur	580 mm
Profondeur	210 mm
Poids	1752.4 g
Hauteur du colis	50 mm
Largeur du colis	240 mm
Profondeur du colis	630 mm
Poids du paquet	2.05 kg