ROLINE Poste imprimante, gris

Numéro d'article	17.01.1087
Constructeur	ROLINE
Référence constructeur	17.01.1087
EAN (pièce unique)	7611990120758

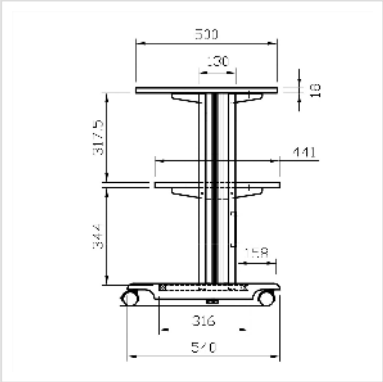

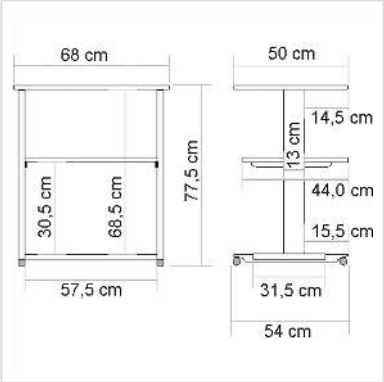

Poste imprimante
• Structure solide métal / plastique
• Étagère impr. (L×P): 68×50cm
• Plateau interméd. (L×P): 58,5×44cm
• Base (L×P): 57,5×31,5cm
• Facile à déplacer, grâce aux 4 roulettes, dont 2 blocables
• Des vis réglables en hauteur assurent une bonne stabilité
• Supporte jusqu'à 30kg
• Couleur: support: gris clair
plateau: blanc (bordure du plateau: gris)
• Dimensions (H×L×P) 77,5×68×54cm

Caractéristiques techniques	
Constructeur	ROLINE
Groupe de produits	Meuble informatique
Types de produits	Table pour imprimante
Couleur	gris
conditions de livraison	en pièces détachées
Largeur plateau	68 cm
Profondeur plateau	50 cm
Hauteur	775 mm

Largeur	680 mm
Profondeur	540 mm
Poids	16 kg
Hauteur du colis	110 mm
Largeur du colis	560 mm
Profondeur du colis	750 mm
Poids du paquet	18 kg