902.3207

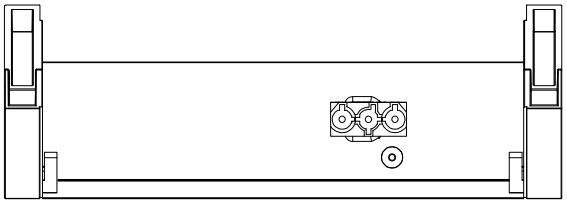

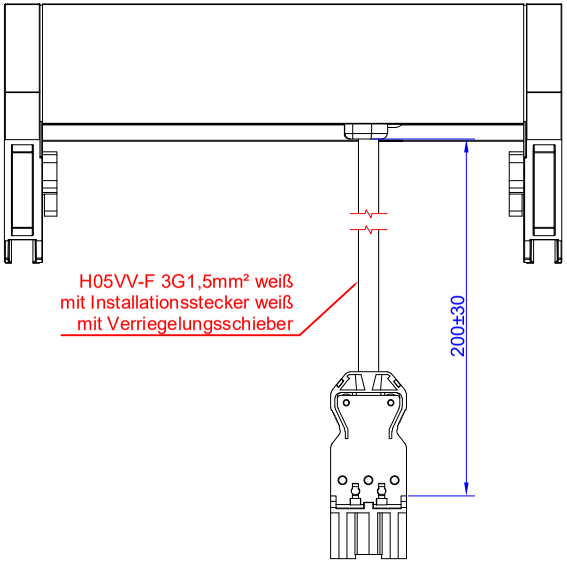

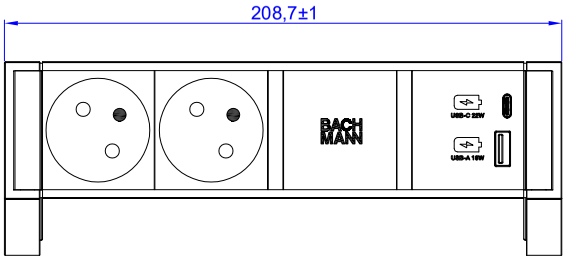

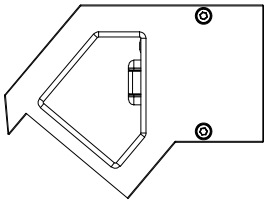

2	1B/ erglänzt	06.05.24	KT				
1	BA/ABS/ Band Artikel	01.02.22	HK				
Blatt / Sheet	Änderungen / Changes	Datum / Date	Name / Name				

Werkstoff / Material:
siehe Einzelteile / look at the single parts

	Datum	Name
Gezeichnet / Drawn	22.09.2021	Kuhlmann
Geprüft / Checked	22.09.2021	Trenkelbach
Freigabe / Approval		

Gewicht / Weight:

Oberfläche / Surface:

Bezeichnung / Title:
Desk2 pure white
2xUTE,
1xUSB Charger A/C 22W

Zeichg.Nr / Draw.-No: B01649400BA04

Art.Nr.: 902.3207

Maßstab / Scale: 1:1

Format / Draw.-Size: A1

Blatt / Sheet: 1

Winkel +/- 0,5° / Angle +/- 0,5°

Permiztoleranz / General Tolerance	
0-1	+/- 0,05
>1-7	+/- 0,10
>7-15	+/- 0,15
>15-30	+/- 0,20
>30	+/- 0,25

Weitergabe sowie Vervielfältigung dieses Dokuments, Verwertung und Mitteilung seines Inhalts verboten, soweit nicht ausdrücklich gestattet. Zuwiderhandlungen verpflichten zu Schadensersatz. Alle Rechte für den Fall der Patent-, Gebrauchsmuster- oder Geschmacksmustereintragung vorbehalten

The reproduction, distribution and utilization of this documentas well as the communication of its contents to others without express authorization is prohibited. Offenders will be held liable for the payment of damages. All rights reserved in the event of the grant of a patent, utility model or design.