ATEN

ATEN VanCryst™

VE812

HDMI Over Single Cat 5 Extender

Quick Start Guide

© Copyright 2016 ATEN® International Co., Ltd.
ATEN and the ATEN logo are trademarks of ATEN International Co., Ltd. All rights reserved.
All other trademarks are the property of their respective owners.

This product is RoHS compliant.

Part No. PAPE-1223-A22G Printing Date: 02/2016

Package Contents

VE812
1 VE812T HDMI Over Single Cat 5 Transmitter
1 VE812R HDMI Over Single Cat 5 Receiver
2 Power Adapters
1 Mounting Kit
1 User Instructions

VE812T
1 VE812T HDMI Over Single Cat 5 Transmitter
1 Power Adapter
1 Mounting Kit
1 User Instructions

VE812R
1 VE812R HDMI Over Single Cat 5 Receiver
1 Power Adapter
1 Mounting Kit
1 User Instructions

A Hardware Review

VE812T Front View & Rear View

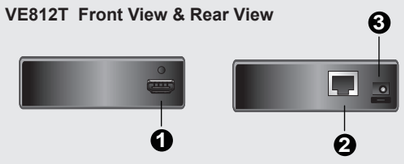

VE812R Front View & Rear View

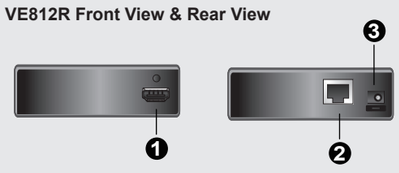

VE812T / VE812R Side View

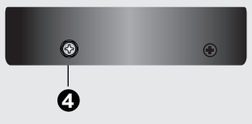

VE812T Top View

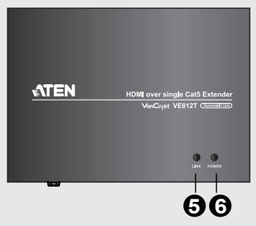

VE812R Top View

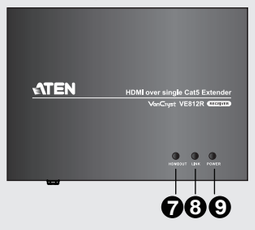

B Hardware Installation

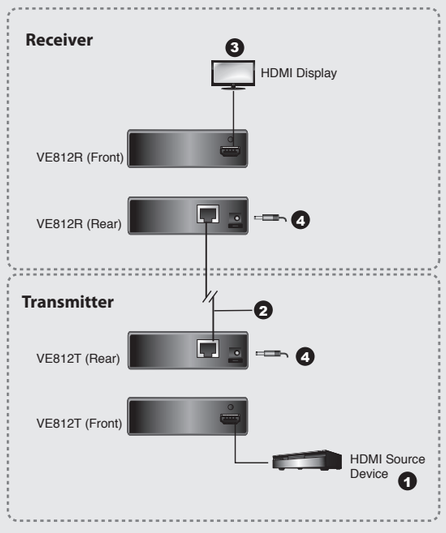

Important Notice

Considering environmental protection, ATEN does not provide a fully printed user manual for this product. If the information contained in the Quick Start Guide is not enough for you to configure and operate your product, **please visit our website www.aten.com, and download the full user manual.**

Online Registration
http://eservice.aten.com

Technical Phone Support
International:
886-2-86926959

North America:
1-888-999-ATEN Ext: 4988

United Kingdom:
44-8-4481-58923

The following contains information that relates to China:

部件名称	有毒有害物质或元素					
	铅	汞	镉	六价铬	多溴联苯	多溴二苯醚
电器部件	●	○	○	○	○	○
机构部件	○	○	○	○	○	○

○: 表示该有毒有害物质在该部件所有均质材料中的含量均在SJ/T 11363-2006规定的限量要求之下。
●: 表示符合欧盟的豁免条款，但该有毒有害物质至少在该部件的某一均质材料中的含量超出SJ/T 11363-2006的限量要求。
×: 表示该有毒有害物质至少在该部件的某一均质材料中的含量超出SJ/T 11363-2006的限量要求。

EMC Information

FEDERAL COMMUNICATIONS COMMISSION INTERFERENCE STATEMENT:
This equipment has been tested and found to comply with the limits for a Class A digital device, pursuant to Part 15 of the FCC Rules. These limits are designed to provide reasonable protection against harmful interference when the equipment is operated in a commercial environment. This equipment generates, uses, and can radiate radio frequency energy and, if not installed and used in accordance with the instruction manual, may cause harmful interference to radio communications. Operation of this equipment in a residential area is likely to cause harmful interference in which case the user will be required to correct the interference at his own expense.
FCC Caution: Any changes or modifications not expressly approved by the party responsible for compliance could void the user's authority to operate this equipment.
CE Warning: This is a class A product. In a domestic environment this product may cause radio interference in which case the user may be required to take adequate measures.
Suggestion: Shielded twisted pair (STP) cables must be used with the unit to ensure compliance with FCC & CE standards.

This device complies with Part 15 of the FCC Rules. Operation is subject to the following two conditions:(1) this device mat not cause harmful interference, and(2) this device must accept any interference received, including interference that may cause undesired operation.

이 기기는 업무용(A급) 전자파적합기기로서 판매자 또는 사용자는 이 점을 주의하시기 바라며, 가정외의 지역에서 사용하는 것을 목적으로 합니다.

All information, documentation, firmware, software utilities, and specifications contained in this package are subject to change without prior notification by the manufacturer. Please visit our website http://www.aten.com/download/?cid=dds for the most up-to-date versions.

Hardware Review A

VE812T / VE812R Front View & Rear View
1. HDMI In Port (VE812T) / HDMI Out Port (VE812R)
2. Remote I/O Port
3. Power Jack

VE812T / VE812R Side View
4. Grounding Terminal

VE812T Top View
5. Link LED
6. Power LED

VE812R Top View
7. HDMI OUT LED
8. Link LED
9. Power LED

Note:
- The Power LED lights green to indicate that the device is power on.
- The Link LED lights green to indicate that the connection via Cat 5 cable is established.
- The HDMI OUT LED lights green to indicate that the content is displayed with HDCP. It flashes green to indicate that the content is displayed without HDCP.

Hardware Installation B

1. Connect the HDMI IN Port on the VE812T to the HDMI OUT port on your video source device using an HDMI cable.
2. Connect one end of the RJ-45 cable to the Remote I/O Port on the VE812T. Then connect the other end of the RJ-45 cable to the Remote I/O Port on the VE812R.
3. Connect the HDMI OUT port on the VE812R to the HDMI IN port on your video display device using an HDMI cable.
4. Connect the VE812T/VE812R to power outlets using the provided power adapters. Power on your source and display devices.

Description de l'appareil A

VE812T / VE812R Vue avant / Vue arrière
1. Port d'entrée HDMI (VE812T) / Port de sortie HDMI (VE812R)
2. Port d'entrée/sortie de ligne
3. Prise d'alimentation

VE812T / VE812R Vue latérale
4. Prise de terre

VE812T Vue supérieure
5. Voyant de liaison (Link)
6. Voyant d'alimentation

VE812R Vue supérieure
7. Voyant de sortie HDMI
8. Voyant de liaison (Link)
9. Voyant d'alimentation

Remarque :
- Le voyant d'alimentation s'allume en verre pour indiquer que le périphérique est alimenté.
- Le voyant de liaison s'allume en vert pour indiquer que la connexion par le biais du câble de catégorie 5 est établie.
- Le voyant de sortie HDMI s'allume en verre pour indiquer que le contenu est affiché avec la protection HDCP. Il clignote en verre pour indiquer que le contenu est affiché sans la protection HDCP.

Installation du matériel B

1. Connectez le port d'entrée HDMI du module VE812T au port de sortie HDMI de votre périphérique vidéo source à l'aide d'un câble HDMI.
2. Connectez une extrémité du câble RJ-45 au port de sortie de ligne du module VE812T. Ensuite, connectez l'autre extrémité du câble RJ-45 au port d'entrée de ligne du module VE812R.
3. Connectez le port de sortie HDMI du module VE812R au port d'entrée HDMI de votre périphérique d'affichage vidéo à l'aide d'un câble HDMI.
4. Branchez les modules VE812T/VE812R sur des prises de courant à l'aide des adaptateurs secteur fournis. Allumez les périphériques d'affichage et source.

Hardwareübersicht A

VE812T / VE812R Vorderseitige Ansicht / Rückseitige Ansicht
1. HDMI-Eingang (VE812T) / HDMI-Ausgang (VE812R)
2. Line-In-/Out-Buchse
3. Stromeingangsbuchse

VE812T / VE812R Seitliche Ansicht
4. Erdungsanschluss

VE812T Draufsicht
5. Verbindungsanzeige
6. LED-Betriebsanzeige

VE812R Draufsicht
7. LED-Anzeige des HDMI-Ausgangs
8. Verbindungsanzeige
9. LED-Betriebsanzeige

Hinweis :
- Die Betriebsanzeige leuchtet grün, wenn das Gerät mit dem Stromnetz verbunden ist.
- Die Link-Anzeige leuchtet grün, wenn die Verbindung über das Kat. 5-Kabel hergestellt wurde.
- Die Anzeige HDMI Out leuchtet grün, wenn das zu übertragende Bild HDCP-Signale enthält. Sie blinkt grün, wenn das zu übertragende Bild keine HDCP-Signale enthält.

Hardware installieren B

1. Verbinden Sie den Eingang HDMI IN am VE812T mit dem HDMI-Ausgang Ihrer Bildsignalquelle. Verwenden Sie dazu ein passendes HDMI-Kabel.
2. Verbinden Sie das eine Ende eines RJ-45-Kabels mit der Buchse LINE OUT am VE812T. Verbinden Sie anschließend das andere Ende eines RJ-45-Kabels mit der Buchse LINE IN am VE812R.
3. Verbinden Sie den Ausgang HDMI OUT am VE812R mit dem HDMI-Eingang Ihres Anzeigegerätes. Verwenden Sie dazu ein passendes HDMI-Kabel.
4. Verbinden Sie den VE812T/VE812R über die mitgelieferten Netzteile mit dem Stromnetz. Schalten Sie die Signalquelle und die Anzeigegeräte ein.

Presentación del hardware A

VE812T / VE812R Vista frontal / Vista posterior
1. Puerto de entrada HDMI (VE812T) / Puerto de salida HDMI (VE812R)
2. Entrada y salida de línea Line IN / OUT
3. Entrada de alimentación

VE812T / VE812R Vista lateral
4. Toma de tierra

VE812T Vista superior
5. Indicador de enlace (Link)
6. Indicador de alimentación

VE812R Vista superior
7. Indicador LED de salida HDMI
8. Indicador de enlace (Link)
9. Indicador de alimentación

Nota:
- El indicador de alimentación se ilumina de color verde cuando el dispositivo recibe corriente eléctrica.
- El indicador LED Link se ilumina de color verde cuando la conexión a través del cable de Cat. 5 se ha establecido.
- El indicador HDMI Out se ilumina de color verde cuando el contenido lleva una señal HDCP. El indicador parpadea de color verde cuando el contenido no lleva una señal HDCP.

Instalar el hardware B

1. Conecte el puerto HDMI IN del VE812T a la salida de señal HDMI de su dispositivo fuente de señal gráfica. Para ello, emplee un cable HDMI.
2. Conecte un extremo del cable de RJ-45 al puerto LINE OUT del VE812T. Luego conecte el otro extremo del cable de RJ-45 al puerto LINE IN del VE812R.
3. Conecte el puerto HDMI OUT del VE812R a la entrada de señal HDMI de su dispositivo de visualización. Para ello, emplee un cable HDMI.
4. Enchufe el VE812T/VE812R a la red eléctrica. Para ello, emplee los adaptadores de alimentación incluidos. Encienda los dispositivos de visualización y fuente.

Hardware A

VE812T / VE812R Vista anteriore / Vista posteriore
1. Porta d'ingresso HDMI (VE812T)/Porta d'uscita HDMI (VE812R)
2. Porta d'ingresso/d'uscita di linea (Line IN/OUT)
3. Presa d'alimentazione

VE812T / VE812R Vista laterale
4. Terminale di messa a terra

VE812T Vista dall'alto
5. LED di collegamento
6. LED d'alimentazione

VE812R Vista dall'alto
7. LED dell'uscita HDMI
8. LED di collegamento
9. LED d'alimentazione

Nota:
- Il LED d'alimentazione si illumina in verde per indicare che il dispositivo è alimentato.
- Il LED di collegamento si illumina in verde per indicare che la connessione via cavo Cat 5 è stabilita.
- Il LED dell'uscita HDMI si illumina in verde per indicare che il contenuto viene visualizzato con HDCP. Lampeggia in verde per indicare che il contenuto viene visualizzato senza HDCP.

Installazione dell'hardware B

1. Collegare la porta d'ingresso HDMI del VE812T alla porta di uscita HDMI del dispositivo video sorgente tramite un cavo HDMI.
2. Collegare un'estremità del cavo RJ-45 alla porta d'uscita di linea del VE812T. Collegare l'altra estremità del cavo RJ-45 alla porta d'ingresso di linea del VE812R.
3. Collegare la porta d'uscita HDMI del VE812T/VE812R alla porta d'ingresso HDMI del dispositivo video tramite un cavo HDMI.
4. Collegare il VE812T/VE812R a una presa di alimentazione di rete per mezzo degli alimentatori in dotazione. Accendere il dispositivo sorgente e quello di visualizzazione.

Обзор оборудования Ⓐ

VE812T / VE812R Вид спереди / Вид сзади

1. Вход HDMI (VE812T)/выход HDMI (VE812R)
2. Линейный вход/выход
3. Гнездо питания

VE812T / VE812R Вид сбоку

4. Клемма заземления

VE812T Вид сверху

5. Индикатор соединения
6. Индикатор питания

VE812R Вид сверху

7. Индикатор выхода HDMI
8. Индикатор соединения
9. Индикатор питания

Примечание.

- Индикатор питания загорается зеленым, когда устройство получает питание.
- Индикатор соединения загорается зеленым, когда установлено соединение по кабелю Cat 5.
- Индикатор выхода HDMI загорается зеленым, когда содержимое отображается с использованием технологии HDCP. Индикатор мигает зеленым, когда содержимое отображается без использования технологии HDCP.

Установка оборудования Ⓑ

1. Соедините вход HDMI устройства VE812T с выходом HDMI источника видео с помощью кабеля HDMI.
2. Подключите один конец кабеля RJ-45 к линейному выходу VE812T. Затем подключите другой конец кабеля RJ-45 к линейному входу VE812R.
3. Соедините выход HDMI устройства VE812R с входом HDMI устройство отображения с помощью кабеля HDMI.
4. Подключите VE812T/VE812R к сети электропитания, используя идущие в комплекте адаптеры питания. Включите устройство-источник и устройство отображения.

Огляд обладнання Ⓐ

VE812T / VE812R Вигляд спереду / Вигляд ззаду

1. Вхід HDMI (VE812T)/вихід HDMI (VE812R)
2. Лінійний вхід/вихід
3. Гніздо живлення

VE812T / VE812R Вигляд збоку

4. Клема заземлення

VE812T Вигляд зверху

5. Індикатор з'єднання
6. Індикатор живлення

VE812R Вигляд зверху

7. Індикатор виходу HDMI
8. Індикатор з'єднання
9. Індикатор живлення

Примітка.

- Індикатор живлення починає світитись зеленим, коли пристрій отримує живлення.
- Індикатор з'єднання починає світитись зеленим, коли встановлено з'єднання через кабель Cat 5.
- Індикатор виходу HDMI починає світитись зеленим, коли вміст відображається з використанням технології HDCP. Індикатор блимає зеленим, коли вміст відображається без використання технології HDCP.

Встановлення обладнання Ⓑ

1. З'єднайте вхід HDMI пристрою VE812T з виходом HDMI джерела відео за допомогою кабелю HDMI.
2. Підключіть один кінець кабелю RJ-45 до лінійного виходу VE812T. Потім підключіть інший кінець кабелю RJ-45 до лінійного входу VE812R.
3. З'єднайте вихід HDMI пристрою VE812R з входом HDMI пристрою відображення за допомогою кабелю HDMI.
4. Підключіть VE812T/VE812R до мережі живлення за допомогою наданих у комплекті адаптерів живлення. Увімкніть пристрій-джерело та пристрій відображення.

Revisão do hardware Ⓐ

VE812T / VE812R Vista frontal / Vista traseira

1. Porta de entrada HDMI (VE812T) / Porta de saída HDMI (VE812R)
2. Porta Line IN / OUT
3. Conector de energia

VE812T / VE812R Visão lateral

4. Terminal de aterramento

VE812T Visão superior

5. LED de conexão
6. LED de energia

VE812R Visão superior

7. LED de saída HDMI
8. LED de conexão
9. LED de energia

Observação:

- O LED de energia acende em verde para indicar que o dispositivo está recebendo energia
- O LED de conexão brilha continuamente em verde para indicar que a conexão por cabo Cat. 5 foi estabelecida
- O LED de saída HDMI acendO LED pisca em verde para indicar que o conteúdo não contém sinais HDCPe em verde para indicar que o conteúdo contém sinais HDCP.

Instalação de hardware Ⓑ

1. Conecte a entrada HDMI IN do VE812T à saída HDMI do dispositivo fonte de vídeo usando um cabo HDMI
2. Conecte uma ponta do cabo RJ-45 à porta LINE OUT do VE812T. Em seguida, conecte a outra ponta do cabo RJ-45 à porta LINE IN do VE812R
3. Conecte a porta de saída HDMI OUT do VE812R à entrada HDMI do monitor usando um cabo HDMI
4. Conecte o VE812T/VE812R às tomadas usando os adaptadores de energia fornecidos. Ligue o dispositivo fonte e os monitores

製品各部名称 Ⓐ

VE812T / VE812R フロントパネル / リアパネル

1. HDMI入力ポート (VE812T) / HDMI出力ポート (VE812R)
2. ライン入力/出力ポート
3. 電源ジャック

VE812T / VE812R サイドパネル

4. グランドターミナル

VE812T トップパネル

5. リンクLED
6. 電源LED

VE812R トップパネル

7. HDMI出力LED
8. リンクLED
9. 電源LED

注意:

- 電源LEDがグリーンで点灯している場合、デバイスが給電中であることを表しています。
- リンクLEDがグリーンで点灯している場合、カテゴリ5ケーブルでの接続が確立していることを表しています。
- HDMI出力LEDがグリーンで点灯している場合は、コンテンツがHDCPで表示されていることを表しています。また、このLEDがグリーンで点滅している場合は、コンテンツがHDCPなしで表示されていることを表しています。

ハードウェアセットアップ Ⓑ

1. HDMI ケーブルで、VE812TのHDMI入力ポートとソースデバイスのHDMI出力ポートを接続してください。
2. RJ-45ケーブルの片方の端をVE812Tのライン出力ポートに接続してください。そして、このケーブルのもう片方の端を、VE812Rのライン入力ポートに接続してください。
3. HDMI ケーブルで、VE812R のHDMI出力ポートとディスプレイのHDMI入力ポートを接続してください。
4. VE812T/VE812R に製品同梱の電源アダプターを接続したら、これらの電源アダプターをそれぞれ電源アウトレットに接続してください。そして、ソースデバイスとディスプレイにも電源を入れてください。

하드웨어 리뷰 Ⓐ

VE812T / VE812R 전면 / 후면

1. HDMI 입력 포트 (VE812T) / HDMI 출력 포트 (VE812R)
2. 라인 입력 / 출력 포트
3. 전원잭

VE812T / VE812R 옆면

4. 접지 터미널

VE812T 윗면

5. 링크 LED
6. 전원 LED

VE812R 윗면

7. HDMI 출력 LED
8. 링크 LED
9. 전원 LED

알림:

- 전원LED의 초록빛은 장치가 전원을 받고 있음을 알립니다.
- 링크LED의 초록빛은Cat 5케이블을 통해 연결되었음을 알립니다.
- HDMI 출력LED의 초록빛은 컨텐츠가 HDCP로 디스플레이 됨을 알립니다. 초록색으로 깜박이면 컨텐츠가HDCP 없이 디스플레이 됨을 알립니다.

하드웨어 설치 Ⓑ

1. VE812T의 HDMI 입력 포트를 HDMI 케이블을 이용하여 비디오 소스장치의 HDMI 출력 포트에 연결합니다.
2. RJ-45 케이블의 한쪽 끝을 VE812T의 라인 출력 포트에 연결합니다. 그 후에 RJ-45 케이블의 한 쪽 끝을 VE812R의 라인 입력 포트에 연결합니다.
3. VE812R에 있는 HDMI 출력 포트를 HDMI 케이블을 이용하여 비디오 디스플레이 장치의 HDMI 입력 포트에 연결합니다.
4. VE812T/VE812R을 제공된 전원 어댑터를 사용하여 전원 아웃렛에 연결합니다.. 소스와 디스플레이 장치에 전원을 공급합니다.

硬件检视 Ⓐ

VE812T / VE812R 前视图 / 后视图

1. HDMI输入端口(VE812T) / HDMI输出端口 (VE812R)
2. 串入/串出端口
3. 电源插孔

VE812T / VE812R 侧视图

4. 接地端口

VE812T 上视图

5. 连接LED指示灯
6. 电源LED指示灯

VE812R 上视图

7. HDMI输出LED指示灯
8. 连接LED指示灯
9. 电源LED指示灯

注意:

- 电源LED指示灯亮起绿灯代表该设备正在接收电源。
- 连接LED指示灯亮起绿灯代表该设备通过Cat 5线缆建立联机。
- HDMI输出LED指示灯亮起绿灯代表显示端内容包含HDCP。若为持续地闪烁代表该显示端内容不包含HDCP。

硬件安装 Ⓑ

1. 使用一条HDMI线缆从VE812T HDMI输入端口连接至视频来源设备的HDMI输出端口。
2. 将RJ-45线缆连接至VE812T的串出端口，另一端线缆则连接至VE812R的串入端口。
3. 使用一条HDMI线缆从VE812R的HDMI输出端口连接至视频显示设备的HDMI输入端口。
4. 使用包装内所附的电源适配器连接VE812T/VE812R至电源插孔。开启来源端和显示端设备电源。

硬體檢視 Ⓐ

VE812T / VE812R 前視圖 / 背視圖

1. HDMI輸入埠(VE812T) / HDMI輸出埠 (VE812R)
2. 串入/串出連接埠
3. 電源插孔

VE812T / VE812R 側視圖

4. 接地埠

VE812T 上視圖

5. 連結LED指示燈
6. 電源LED指示燈

VE812T 上視圖

7. HDMI輸出LED指示燈
8. 連結LED指示燈
9. 電源LED指示燈

注意:

- 電源LED指示燈亮起綠燈代表該裝置正在接收電源。
- 連結LED指示燈亮起綠燈代表該裝置透過Cat 5線材建立連線。
- HDMI輸出LED指示燈亮起綠燈代表顯示端內容包含HDCP。若為持續地閃爍代表該顯示端內容不包含 HDCP.

硬體安裝 Ⓑ

1. 使用一條HDMI線材從VE812T HDMI輸入埠連接至視訊來源裝置的HDMI輸出埠。
2. 將RJ-45線材連接至VE812T的串出埠，另一端線材則連接至VE812R的串入埠。
3. 使用一條HDMI線材從VE812R的HDMI輸出埠連接至視訊顯示裝置的HDMI輸入埠。
4. 使用包裝內所附的電源變壓器以連接VE812T/VE812R至電源插孔。開啟來源端和顯示端裝置電源。